NORMALIT

Alba

Ficha técnica

Iluminación salas blancas
Ref. SBNX43DB

Empotrable

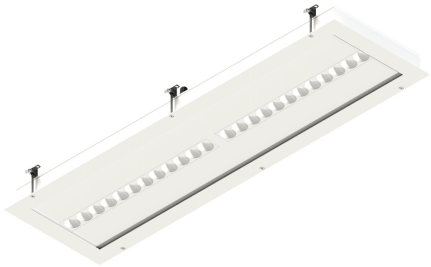

LED CE 850°C 24 h DÍA / DAY DALI

Iluminación salas blancas: Alba. Luminaria IP65. Fabricado en perfiles de aluminio extrusionado. Lacado con resinas epoxi-poliester de alto rendimiento mediante aplicación electrostática y posterior polimerizado, resistente a los rayos UV y a la corrosión. Juntas de caucho y difusor de cristal transparente para garantizar la estanqueidad. Rápido sistema de fijación mediante tornillo sin fin. Difusor: Cristal Transparente. Acabado: Blanco.

Lúmenes nominales	4800 lm
Flujo de salida	3384 lm
Temperatura de color (K)	3000
CRI	80
Horas de vida útil L80B10 *	61.000h
Horas de vida útil L70B10 **	72.000h
Elipses de Macadam	3
Ángulo de apertura	77
Seguridad fotobiológica	0
Consumo (W)	29,7
Potencia (W)	27
Voltaje	220-240V 50/60Hz
Factor de potencia	0,95
Clase	I
UGR	16
IP	66
IK	09
Peso (Kg)	13
Temperatura de funcionamiento (ºC)	-20 a 40
Eficiencia energética	B

* UGR variable según proyecto
* Seguridad fotobiológica 0/1: Exento de riesgo

Dimensiones (mm):

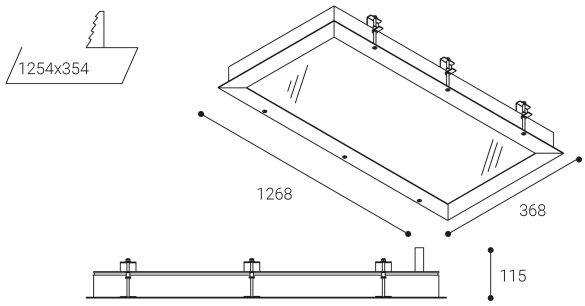

Instalación: Mantener una distancia mínima de seguridad de 50 mm entre el equipo y el techo para garantizar su correcto funcionamiento.

Datos fotométricos:

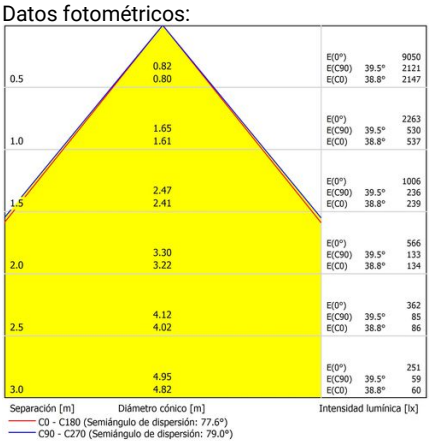

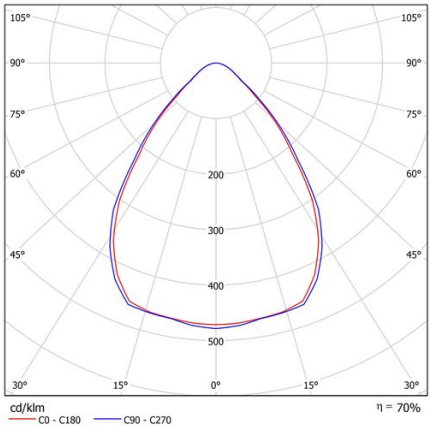

* El fabricante se reserva el derecho a realizar modificaciones en el diseño o las especificaciones técnicas.
* Garantía ampliable a cinco años según proyecto. Consultar condiciones.

* L80B10 nos indica que a las 61.000 horas, el 90% de las luminarias tendrán un flujo lumínico igual o superior al 80% del valor inicial.
** L70B10 nos indica que a las 72.000 horas, el 90% de las luminarias tendrán un flujo lumínico igual o superior al 70% del valor inicial.

Parque tecnológico de Asturias. Calle Ablanal 1, 33428 Llanera (Asturias), Spain
T. +34 985 267 100 F. +34 985 266 992
normagrup@normagrup.com
www.normalit.com

Normagrup
Sense of Technology