NORMALIT

Ficha técnica

Hermetic Line

Iluminación industrial
Ref. DL2L

Superficie

Producto sostenible certificado



Dimensiones (mm):

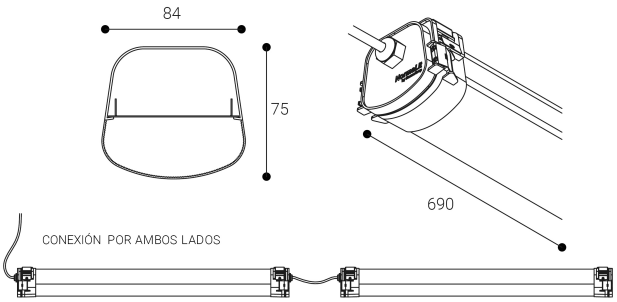

LED | 850°C | 24 h DÍA / DAY

Iluminación industrial: Hermetic Line.Luminaria estanca (IP66) fabricada en policarbonato gris con difusor opalino. Resistente a los rayos UV, a la corrosión y al agua. Difusor: Policarbonato opal. Distribución luminosa: Directa. Acabado: Gris.

Lúmenes nominales	1680 lm
Flujo de salida	1317 lm
Temperatura de color (K)	4000
CRI	80
Horas de vida útil L80B10	72.000h
Horas de vida útil L70B10	72.000h
Elipses de Macadam	3
Ángulo de apertura	110
Seguridad fotobiológica	0
Consumo (W)	14,74
Potencia (W)	13,4
Voltaje	220-240V 50/60Hz
Factor de potencia	0,95
Clase	I
IP	66
IK	09
Peso (Kg)	1,3
Temperatura de funcionamiento (°C)	-20 a 35
Eficiencia energética	D

* UGR variable según proyecto
* Seguridad fotobiológica 0/1: Exento de riesgo

Datos fotométricos:

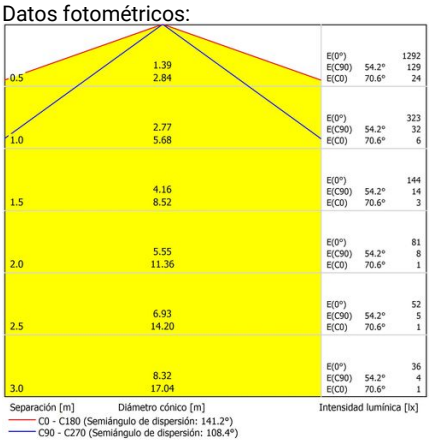

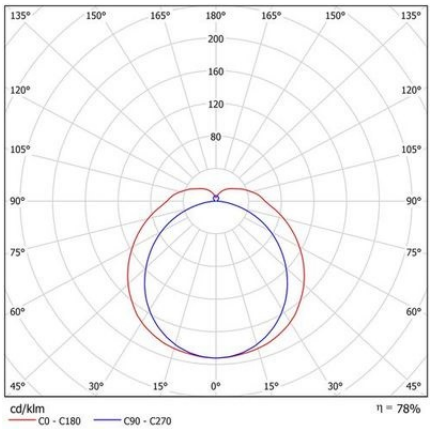

* El fabricante se reserva el derecho a realizar modificaciones en el diseño o las especificaciones técnicas.
* Garantía ampliable a cinco años según proyecto. Consultar condiciones.

Parque tecnológico de Asturias. Calle Ablanal 1, 33428 Llanera (Asturias), Spain
T. +34 985 267 100 F. +34 985 266 992
normagrup@normagrup.com
www.normalit.com

29 de noviembre de 2026, 23:41:08

Normagrup
Sense of Technology