NORMALIT

Nassel Avant

Ficha técnica

Pantallas
Ref. NX33B

Empotrable

Producto sostenible certificado



Dimensiones (mm):

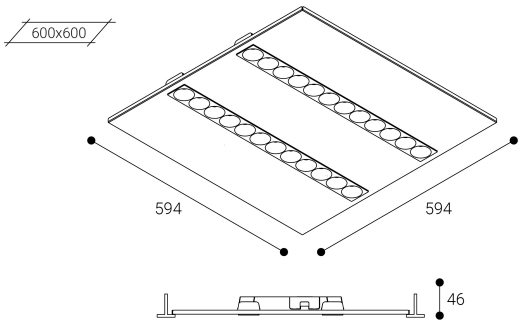

Instalación: Mantener una distancia mínima de seguridad de 50 mm entre el equipo y el techo para garantizar su correcto funcionamiento.

LED CE 850°C 24 h DÍA / DAY

Pantallas: Nassel Avant.Reflector de muy baja luminancia, fabricado en policarbonato de alta reflexión. Cuerpo construido en chapa de acero galvanizado lacado con resinas poliester de alto rendimiento mediante aplicación electrostática . Difusor: Lente de policarbonato. Distribución luminosa: Directa. Acabado: Blanco.

Lúmenes nominales	4800 lm
Flujo de salida	3504 lm
Temperatura de color (K)	3000
CRI	80
Horas de vida útil L80B10	61.000h
Horas de vida útil L70B10	72.000h
Elipses de Macadam	3
Ángulo de apertura	77
Seguridad fotobiológica	0
Consumo (W)	29,7
Potencia (W)	27
Voltaje	110-240V 50/60Hz
Factor de potencia	0,95
Clase	II
UGR	16
IP	20-44
IK	09
Peso (Kg)	2,9
Temperatura de funcionamiento (ºC)	-20 a 40
Eficiencia energética	B

* UGR variable según proyecto
* Seguridad fotobiológica 0/1: Exento de riesgo

Datos fotométricos:

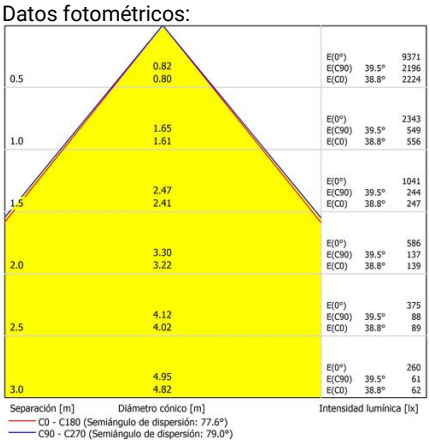

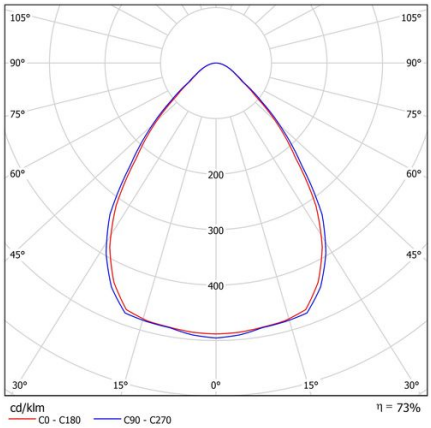

* El fabricante se reserva el derecho a realizar modificaciones en el diseño o las especificaciones técnicas.
* Garantía ampliable a cinco años según proyecto. Consultar condiciones.

Parque tecnológico de Asturias. Calle Ablanal 1, 33428 Llanera (Asturias), Spain
T. +34 985 267 100 F. +34 985 266 992
normagrup@normagrup.com
www.normalit.com

23 de noviembre de 2026, 19:10:26

Normagrup
Sense of Technology