NORMALIT

Nassel Avant

Ficha técnica

Pantallas
Ref. NX3TWB

Empotrable

Producto sostenible certificado



Dimensiones (mm):

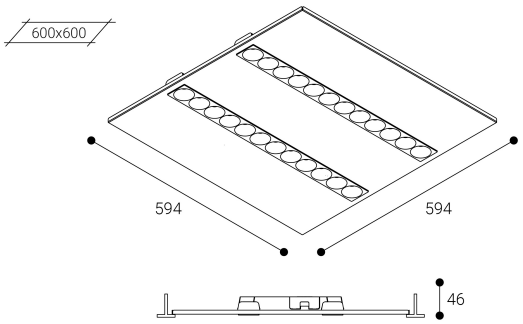

Instalación: Mantener una distancia mínima de seguridad de 50 mm entre el equipo y el techo para garantizar su correcto funcionamiento.

LED | 850°C | 24 h DÍA / DAY | DALI

saLUZ®

Pantallas: Nassel Avant.Reflector de muy baja luminancia, fabricado en policarbonato de alta reflexión. Cuerpo construido en chapa de acero galvanizado lacado con resinas poliester de alto rendimiento mediante aplicación electrostática . Difusor: Lente de policarbonato. Distribución luminosa: Directa. Acabado: Blanco.

Lúmenes nominales	3345 lm
Flujo de salida	2441 lm
Temperatura de color (K)	2700-6500
CRI	80
Horas de vida útil L80B10	61.000h
Horas de vida útil L70B10	72.000h
Elipses de Macadam	3
Ángulo de apertura	77
Seguridad fotobiológica	0
Consumo (W)	28,5
Potencia (W)	25,9
Voltaje	230-240V 50/60Hz
Factor de potencia	0,95
Clase	II
UGR	16
IP	20-44
IK	09
Peso (Kg)	2,9
Temperatura de funcionamiento (ºC)	-20 a 40
Eficiencia energética	D

* UGR variable según proyecto
* Seguridad fotobiológica 0/1: Exento de riesgo

Datos fotométricos:

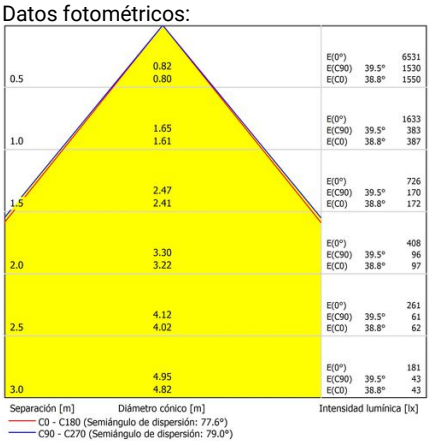

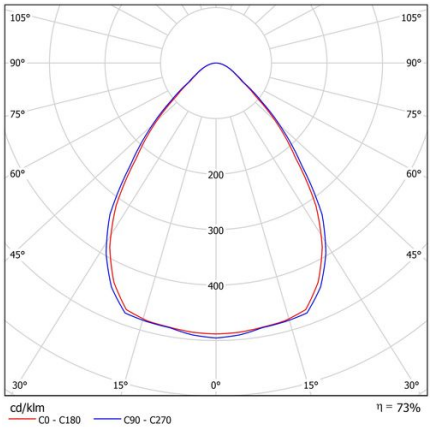

* El fabricante se reserva el derecho a realizar modificaciones en el diseño o las especificaciones técnicas.
* Garantía ampliable a cinco años según proyecto. Consultar condiciones.

Parque tecnológico de Asturias. Calle Ablanal 1, 33428 Llanera (Asturias), Spain
T. +34 985 267 100 F. +34 985 266 992
normagrup@normagrup.com
www.normalit.com

23 de noviembre de 2026, 12:53:26

Normagrup
Sense of Technology