NORMALIT

Area

Ficha técnica

Proyectores
Ref. PAC54D0N

Carril



Dimensiones (mm):

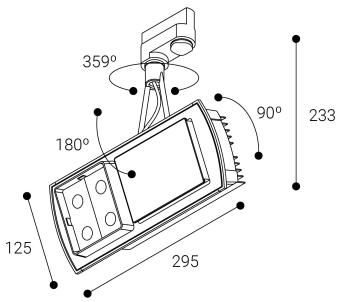

LED | CE | 850°C | 24 h DÍA / DAY | DALI

Proyectores: Area.Cuerpo de aluminio extruído. Lentes PMMA y cierre de policarbonato. Lacado con resinas poliester de alto rendimiento mediante aplicación electrostática y posterior polimerizado, resistente a los rayos UV y a la corrosión. Difusor: Lente de PMMA. Distribución luminosa: Directa. Acabado: Negro.

Lúmenes nominales	5530 lm
Flujo de salida	4031 lm
Temperatura de color (K)	4000
CRI	80
Horas de vida útil L80B10	28.000h
Horas de vida útil L70B10	50.000h
Elipses de Macadam	3
Ángulo de apertura	46
Seguridad fotobiológica	1
Consumo (W)	56,1
Potencia (W)	51
Voltaje	220-240V 50/60Hz
Factor de potencia	0,9
Clase	I
UGR	19
IP	20
IK	04
Peso (Kg)	3
Temperatura de funcionamiento (ºC)	-20 a 40
Eficiencia energética	E

* UGR variable según proyecto
* Seguridad fotobiológica 0/1: Exento de riesgo

Datos fotométricos:

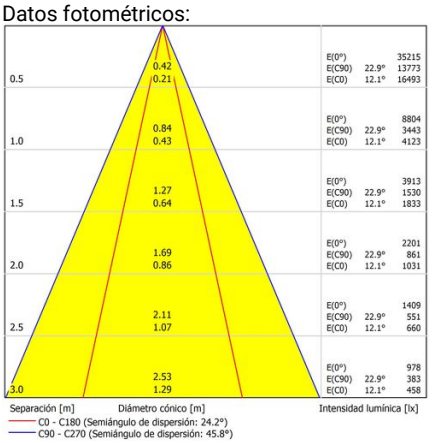

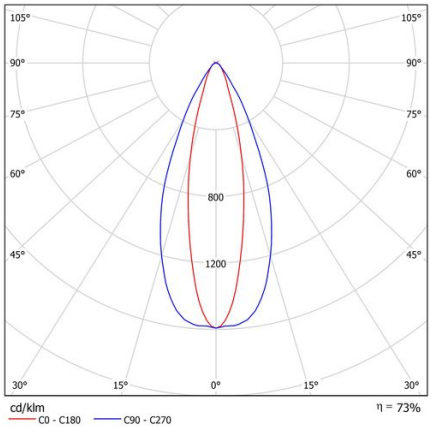

* El fabricante se reserva el derecho a realizar modificaciones en el diseño o las especificaciones técnicas.
* Garantía ampliable a cinco años según proyecto. Consultar condiciones.

Parque tecnológico de Asturias. Calle Ablanal 1, 33428 Llanera (Asturias), Spain
T. +34 985 267 100 F. +34 985 266 992
normagrup@normagrup.com
www.normalit.com

25 de noviembre de 2026, 18:09:01

Normagrup
Sense of Technology