NORMALIT

Nahika Mini

Ficha técnica

Downlights Empotrados
Ref. WLMR14B

Empotable

Producto sostenible certificado



Dimensiones (mm):

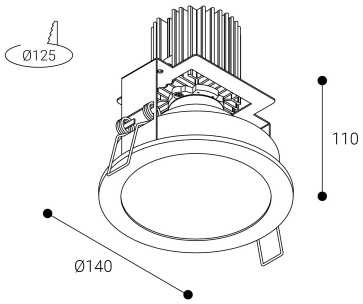

Instalación: Mantener una distancia mínima de seguridad de 50 mm entre el equipo y el techo para garantizar su correcto funcionamiento.

LED 850°C 24 h DÍA / DAY

Downlights Empotrados: Nahika Mini.Marco fabricado en fundicion de aluminio. Lacado con resinas poliester de alto rendimiento mediante aplicacion electrostática y posterior polimerizado, resistente a los rayos UV y a la corrosión. Difusor: Sin difusor. Distribución luminosa: Directa. Acabado: Blanco.

Lúmenes nominales	1490 lm
Flujo de salida	1454 lm
Temperatura de color (K)	4000
CRI	80
Horas de vida útil L80B10	60.000h
Horas de vida útil L70B10	60.000h
Elipses de Macadam	4
Ángulo de apertura	96
Seguridad fotobiológica	1
Consumo (W)	15,4
Potencia (W)	14
Voltaje	220-240V 50/60Hz
Factor de potencia	0,5
Clase	II
UGR	19
IP	20
IK	-
Peso (Kg)	1,1
Temperatura de funcionamiento (ºC)	-20 a 40
Eficiencia energética	E

* UGR variable según proyecto
* Seguridad fotobiológica 0/1: Exento de riesgo

Datos fotométricos:

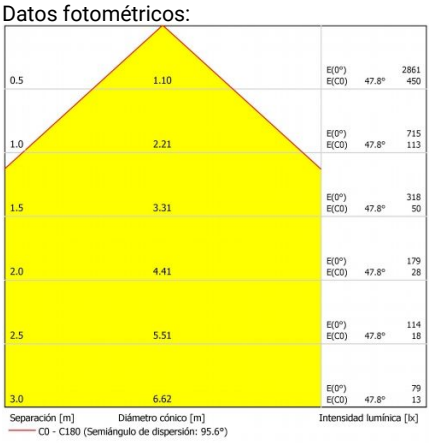

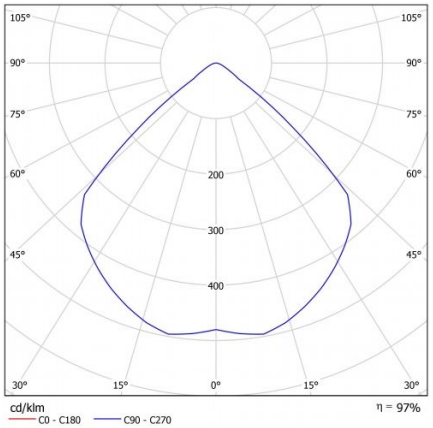

* El fabricante se reserva el derecho a realizar modificaciones en el diseño o las especificaciones técnicas.
* Garantía ampliable a cinco años según proyecto. Consultar condiciones.

Parque tecnológico de Asturias. Calle Ablanal 1, 33428 Llanera (Asturias), Spain
T. +34 985 267 100 F. +34 985 266 992
normagrup@normagrup.com
www.normalit.com

24 de noviembre de 2026, 23:48:05

Normagrup
Sense of Technology