NORMALIT

# Nahika

## Ficha técnica

Downlights Empotrados
Ref. WLR54DTB

Empotable

**Producto sostenible certificado**



Dimensiones (mm):

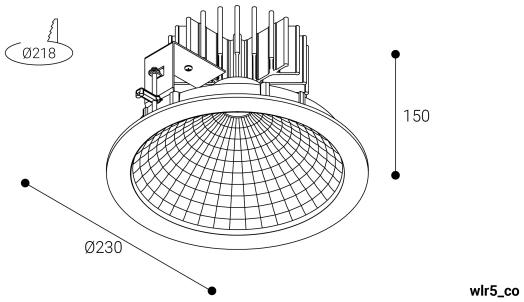


Instalación: Mantener una distancia mínima de seguridad de 50 mm entre el equipo y el techo para garantizar su correcto funcionamiento.

LED | CE | 850°C | 24 h DÍA / DAY | DALI

Downlights Empotrados: Nahika.Marco fabricado en fundicion de aluminio. Lacado con resinas poliester de alto rendimiento mediante aplicacion electrostática y posterior polimerizado, resistente a los rayos UV y a la corrosión. Difusor: Cristal Transparente. Distribución luminosa: Directa. Acabado: Blanco.

| | |
|---|---|
| Lúmenes nominales | 4980 lm |
| Flujo de salida | 4621 lm |
| Temperatura de color (K) | 4000 |
| CRI | 80 |
| Horas de vida útil L80B10 | 60.000h |
| Horas de vida útil L70B10 | 60.000h |
| Elipses de Macadam | 3 |
| Ángulo de apertura | 98 |
| Seguridad fotobiológica | 1 |
| Consumo (W) | 43,34 |
| Potencia (W) | 39,4 |
| Voltaje | 220-240V 50/60Hz |
| Factor de potencia | 0,95 |
| Clase | II |
| UGR | 19 |
| IP | 20-54 |
| IK | 07 |
| Peso (Kg) | 1,35 |
| Temperatura de funcionamiento (ºC) | -20 a 40 |
| Eficiencia energética | D |

* UGR variable según proyecto
* Seguridad fotobiológica 0/1: Exento de riesgo

Datos fotométricos:

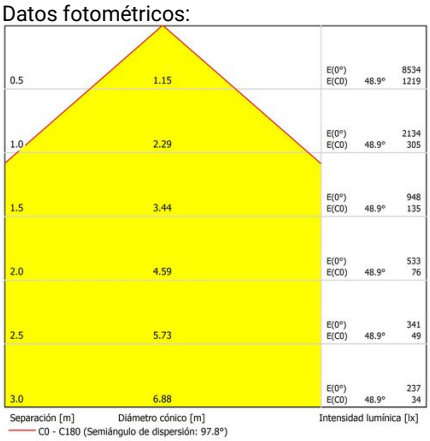


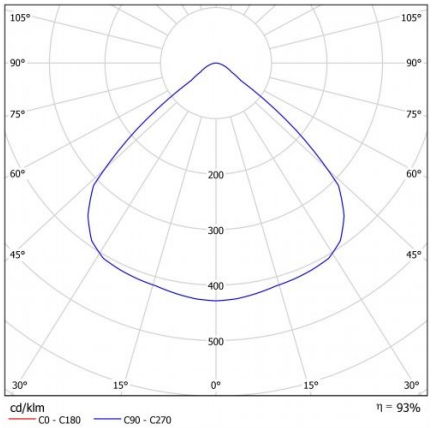


* El fabricante se reserva el derecho a realizar modificaciones en el diseño o las especificaciones técnicas.
* Garantía ampliable a cinco años según proyecto. Consultar condiciones.

Parque tecnológico de Asturias. Calle Ablanal 1, 33428 Llanera (Asturias), Spain
T. +34 985 267 100 F. +34 985 266 992
normagrup@normagrup.com
**www.normalit.com**

**28 de noviembre de 2026, 05:26:26**

Normagrup
Sense of Technology